SMOKEY 710 GOLD

水槽

代码: 1157 859

细节

材料	AISI 304 不锈钢
染色	Gold
表面处理	PVD
质地	Fumé
边型和安装方式	台下
底座	80 cm
尺寸	750 x 440 mm
标准配件	固定钩, 垫圈, 下水器, 溢水口和虹吸管, 纸板盒包装
龙头孔	无定位孔

安装孔	View technical data sheet
下水器	否
宽	75 cm
盆内尺寸	710 x 400 mm
单槽/双槽	单槽
下水组件	3,5" 下水器

特点

3.5" 下水器提篮	Foster®水槽均配备了3.5”下水器，有可防止固体 颗粒流入下水器的实用篮式塞。3.5”下水器允许 使用Foster®碎渣机，可与所有型号兼容。
小倒角	具有现代设计和更大容量的方形碗，具有最小的美观性和极高的实用性。
溢水口	溢水口是Foster水槽上的一项安全措施，可以防止疏忽时水的溢出。方形溢水解决方案，具有简约的方形，更加美观大方。
金色	镀金是通过一种称为物理真空沉积（PVD）的物理过程对钢进行处理而获得的，该工艺在表面沉积贵金属颗粒。其结果是独特和精致的美学效果，并改善了钢的机械性能，更耐冲击和刮擦。
高 厚度	1mm厚的钢。 相当大的厚度，保证了最大的坚固性和耐用性。

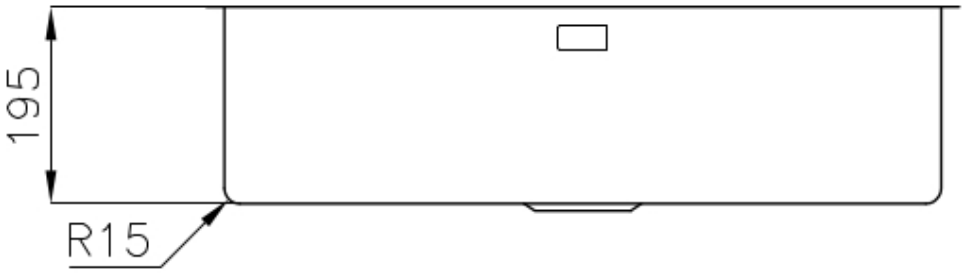
195
R15

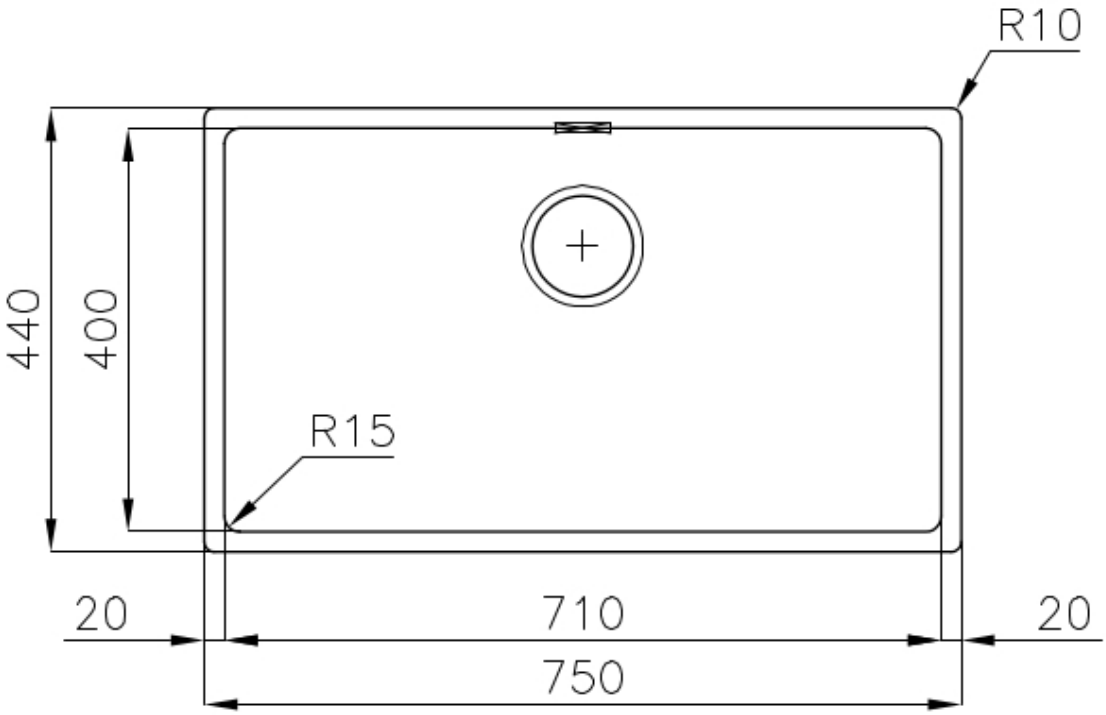
R10
440
400
R15
20
710
20
750

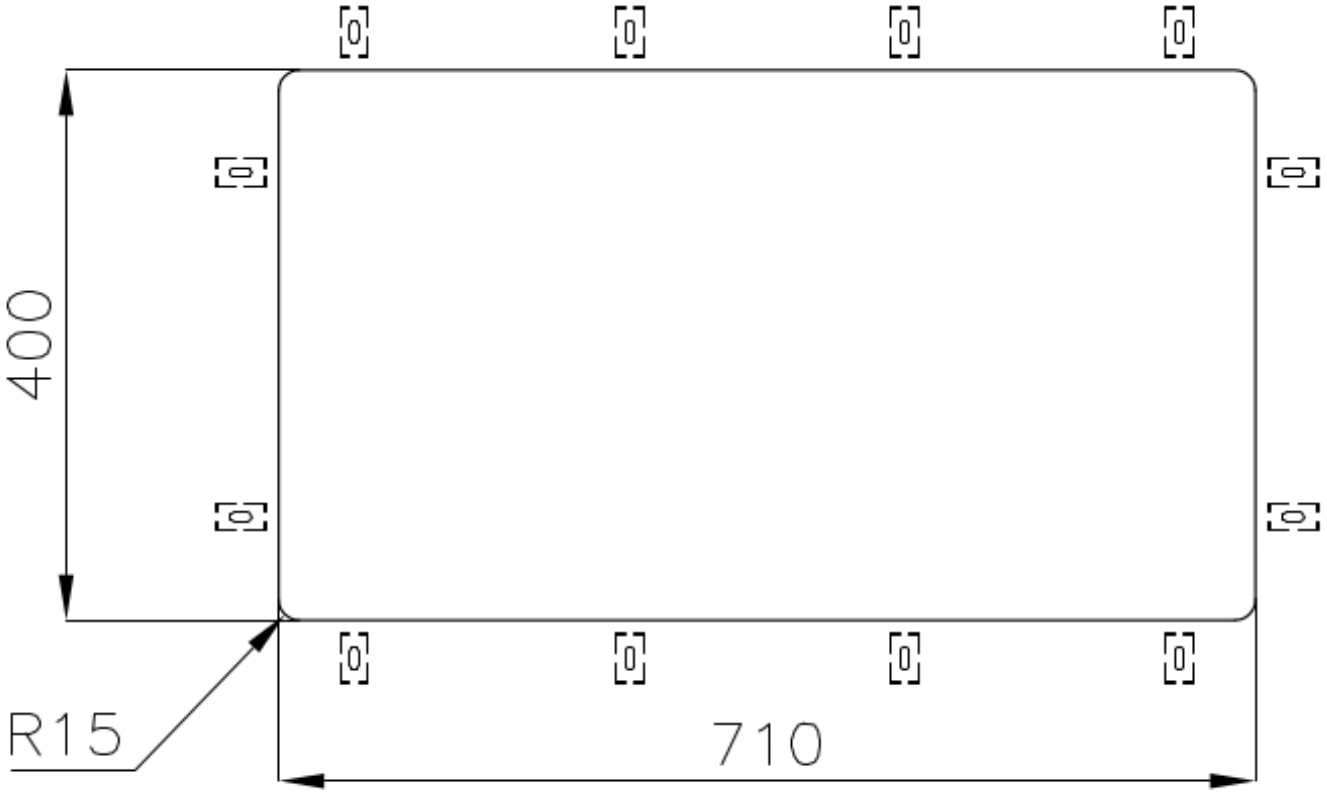

Cut out size
Dimensioni per foratura top

OPTIONAL ACCESSORIES

HDPE 砧板
8657 001

HPDE Twin 砧板
8644 101

不锈钢篮
8612 000

不锈钢背板
8100 154

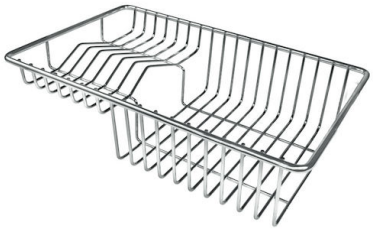

不锈钢背板
8100 303
* 仅与附件结合使用 8644 101

玻璃砧板
8631 300

白托盘
8153 100

白篮
8612 100

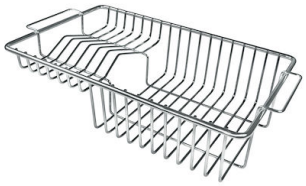

不锈钢背板
8100 201

RECOMMENDED PAIRINGS

龙头 **Omega Gold**
8497 700